NICHIDO

LED 作業灯 | クリップランプ

22-021
23.04度版

NEWS RELEASE LEDリーフクリップ

22-021②
※オプション追加

屋内型 | スイッチ付 | 100V専用

工場 レジャー 工事現場 車両整備

ひらいて・閉じて・挟んで、マルチに使える！
2way使用できるリーフライトがより便利に!!

照射方法
前面照射 ↔ 全方位照射

最大はさみ厚 50㎜

口金サイズ E26

LEDリーフクリップ

LED 39W
定格光束 5100Lm

[1m照度]
全方位 (天面)320Lx (側面)355Lx
前面 1445Lx

LCLF-395

- ●定格電流 0.43A
- ●消費電力 40W
- ●演色性 Ra82(高演色LED)
- ●質量 960g

JANコード／4937305-06384-2
梱包数／10　元払発送単位／10
標準価格(税別) **10,700円**

LED 31W
定格光束 3900Lm

[1m照度]
全方位 (天面)335Lx (側面)290Lx
前面 1215Lx

LCLF-315

- ●定格電流 0.35A
- ●消費電力 33W
- ●演色性 Ra82(高演色LED)
- ●質量 880g

JANコード／4937305-06383-5
梱包数／10　元払発送単位／10
標準価格(税別) **9,600円**

LED 23W
定格光束 2900Lm

[1m照度]
全方位 (天面)250Lx (側面)230Lx
前面 895Lx

LCLF-235

- ●定格電流 0.24A
- ●消費電力 23W
- ●演色性 Ra83(高演色LED)
- ●質量 840g

JANコード／4937305-06382-8
梱包数／10　元払発送単位／10
標準価格(税別) **8,400円**

共通仕様

- ●定格電圧 AC100V (50/60Hz)
- ●光源色 昼白色(5000K)
- ●入力電圧範囲 AC90～125V
- ●使用環境温度 −10℃～40℃
- ●電線長 約5m
- ●球寿命 30,000時間

オプションで使い方広がる！

万能フッカー BH series

フックをはずして取付け

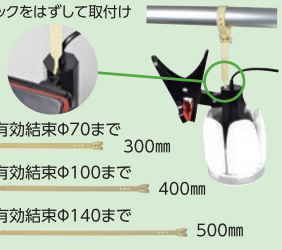

詳細はこちら▼

トリプルマグピタ MG-03

JANコード／4937305-05095-8
梱包数／内10・外20　元払発送単位／20
標準価格(税別) **5,200円**

LED交換球

LLF39-50K

JANコード／4937305-06180-0
梱包数／20　元払発送単位／20
標準価格(税別) **6,900円**

LLF31-50K

JANコード／4937305-06179-4
梱包数／20　元払発送単位／20
標準価格(税別) **5,800円**

LLF23-50K

JANコード／4937305-06178-7
梱包数／20　元払発送単位／20
標準価格(税別) **4,600円**

※LEDにはバラツキがあるため、同一型式製品でも光源色や明るさが異なる場合があります。　※照度は中心照度による当社実測値のため、使用環境下により異なります。
※球寿命は光束が70%に低下するまでの時間です。表示は設計値であり、製品の寿命を保証するものではありません。

https://www.nichido-ind.co.jp/　E-mail　honsha@nichido-ind.co.jp

NEWS RELEASE LEDクリップランプ

屋内型 | スイッチ付 | 100V専用

工場 レジャー 工事現場 車両整備

クリップで挟んで、作業場を快適に。

手元を明るく！便利に使える作業用ランプ

☑ 省エネ ☑ 明るさ ☑ 色合い

LED クリップランプ 12w

一般電球(明るさ)80形相当

口金 E26

LC-12W

- ●定格電圧 AC100V(50/60Hz)
- ●定格光束 1290Lm
- ●定格電流 0.18A
- ●消費電力 11.5W
- ●1m照度 640Lx
- ●入力電圧範囲 AC90～110V
- ●入力電線 約1.8m
- ●光源色 昼白色(5000K)
- ●演色性 Ra83(高演色LED)
- ●使用環境温度 0℃～40℃
- ●質量 322g

JANコード／4937305-06350-7
梱包数／10
元払発送単位／20

標準価格(税別) **3,800円**

照射角 160度

640Lx	1m
160Lx	2m
75Lx	3m
40Lx	4m
30Lx	5m

●形状・サイズ(単位：㎜)

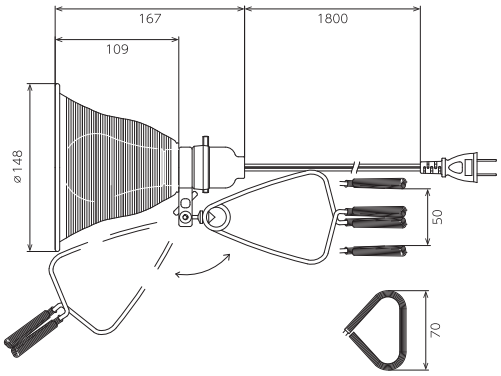

LED交換球

LFC-12WB-50K

- ●定格電圧 AC100V(50/60Hz)
- ●全光束 1400Lm
- ●定格電流 0.18A
- ●消費電力 11.5W

JANコード／4937305-06349-1
梱包数／50
元払発送単位／50

標準価格(税別) **1,800円**

照射角 230度

265Lx	1m
70Lx	2m
30Lx	3m
20Lx	4m
10Lx	5m

※LEDにはバラツキがあるため、同一型式製品でも光源色や明るさが異なる場合があります。 ※照度は中心照度による当社実測値のため、使用環境下により異なります。
※球寿命は光束が70%に低下するまでの時間です。表示は設計値であり、製品の寿命を保証するものではありません。 ※クリップの取付けは必ず板状物へ取付けてください。

総発売元
日動工業株式会社

■本社 TEL.072(803)6905㈹ FAX.072(803)6908
■札幌営業所 TEL.011(871)0577㈹ FAX.011(871)0579
■東京営業所 TEL.03(5683)4010㈹ FAX.03(5683)4021
■名古屋営業所 TEL.052(351)3666㈹ FAX.052(352)7558
■大阪営業所 TEL.072(803)6905㈹ FAX.072(803)6908
■福岡営業所 TEL.092(474)7955㈹ FAX.092(474)6329

※製品改良のため、仕様などを予告なく変更することがあります。

■お問い合わせは……

2023.04