この度は、日動工業の『パイプライトシリーズ』をお買い上げいただき、厚くお礼申し上げます。
ご使用になる前に、この取扱説明書をよくお読みになり、本製品の内容と性能を十分にご理解の上で、適切な取扱いと保守を行ってください。
また、取扱説明書はいつでも取出せるよう大切に保管してください。

# LED一体型パイプライト

100V専用　屋外用（保護等級 IPX3）

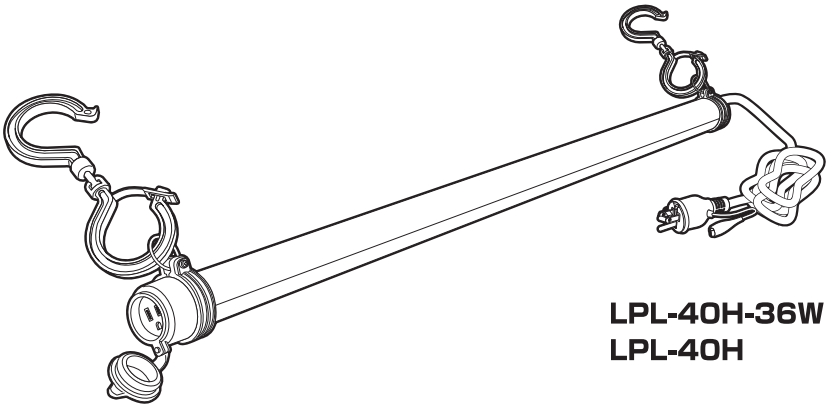

LPL-40H-36W
LPL-40H

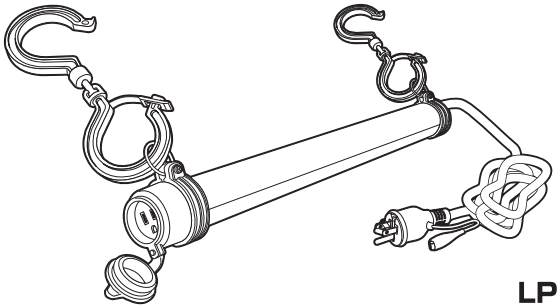

LPL-20H

# 安全のための注意喚起

記載内容の注意事項は、想定される危害や損害を注意喚起シンボルで警告表示しています。
本製品を正しくご使用いただき、使用者および周囲の人々への危害、損害を未然に防止するためのものです。誤った取扱いや不適切な設置をすると重大な事故や致命傷になるような事態もありますので「安全のための注意喚起」・「警告」・「注意」を必ず、お読みいただき細心の注意をはらって正しく、お使いくださいますようお願い申し上げます。

## ■注意喚起シンボル

●注意喚起シンボルは一般的な場合を示しています。

| | | |
|---|---|---|
| | **警 告** | 取扱いを誤った場合に、危険な状態が起こる可能性があり、死亡または重傷を負う可能性が想定される場合。 |
| | **注 意** | 取扱いを誤った場合に、危険な状態が起こる可能性があり、中程度の障害や軽傷を負う可能性が想定される場合および物的損害などの発生が想定される場合。 |

| | | |
|---|---|---|
| | **強 制** | **必須事項**：しなければならないこと。<br>※図の中や近くに指示内容や注意事項が描かれているものもあります。 |
| | **禁 止** | **禁止事項**：してはならないこと。<br>※図の中や近くに具体的な禁止事項が描かれているものもあります。 |

## 警告

※取扱いを誤った場合、死亡または重傷を負う可能性が想定される場合を示します。

- 本製品は改造しないでください。火災・感電・落下などの原因になります。
- 本製品の部品類が破損した状態で使用しないでください。
  火災・感電・落下などの原因になります。
- 落下のおそれや振動・衝撃のある場所、オイルミスト・油煙など腐食性ガスや可燃性ガスの発生する雰囲気、可燃材が隣接する場所、粉塵の多い場所、塩害地域では使用しないでください。
  火災・感電・落下などの原因になります。
- 連結する際は、照明の電源もしくは元電源を切ってから作業を行ってください。
  コンセントにプラグはしっかりと差込んでください。
  感電・故障の原因になります。
- 電源には、不安定であったりノイズを含む発電機などの電源は使用しないでください。
  回路の破損、LEDの不点灯の原因になります。
- 一般の屋内でも、硫黄成分や塩素雰囲気にさらされるなど、化学物質が存在する場所では使用できません。
  （硫黄成分：一部の食品や薬品、自動車の排気ガスにも含有）（塩素雰囲気：プール施設など）
  光学性能や器具に悪影響をおよぼし故障・落下・火災の原因になります。
- トルエン・ヘキサン・アセトンなど有機溶剤が存在する場所では、使用しないでください。
  有機溶剤は樹脂や金属を侵し、腐食・落下・故障の原因になります。
- 発煙や異臭がするなど異常を感じたら速やかに電源を切り、販売店または当社にご相談ください。
  異常のまま使用すると、火災・感電などのおそれがあります。
- 点灯中および消灯直後の器具は高温になっていますので触らないでください。
  やけどなどのケガをするおそれがあります。
- 濡れた手で電源プラグに触れないでください。
  感電・故障などの原因になります。
- 電源プラグは必ず確実に接続してください。
  差込みが浅かったりグラついているとショート・火災・感電・故障などの原因になります。
- ご使用になる際は、取扱説明書に記載された内容をお守りいただき、安全を十分に配慮したうえで、お使いください。

# 安全のための注意喚起

**⚠注意** ※取扱いを誤った場合、危険な状態が起こる可能性があり、傷害や軽傷などを負う可能性や物的損害の発生が想定される場合を示します。

- ご使用前に入力電源と照明器具の定格電圧を必ず確認してください。
  誤って使用すると、感電･火災･焼損･短寿命の原因になります。
- 一般防雨型です。それ以外の場所や冠水･浸水のおそれのある場所では使用できません。
  感電･火災･過熱･発煙などの原因になります。
- 点灯した状態で、布や紙などの燃えやすいものをかぶせないでください。発火のおそれがあります。
- 清掃やお手入れの際は、必ず電源を切って、器具が十分に冷えてから、行ってください。感電･やけどの原因になります。
- 常に強い風のあたる場所では使用しないでください。火災･感電･落下などの原因になります。
- 使用環境温度をこえる場所では使用しないでください。火災･焼損･短寿命の原因になります。
- 試験点灯などの一時的な点灯確認以外では、日中の点灯はしないでください。過熱や短寿命の原因になります。
- 指定外の使用をすると、思わぬ災害や破損の原因になります。
- 本製品に強い衝撃を与えないでください。破損の原因になります。
  本製品の破損により危険が生じる場所では、安全対策を行ってください。
- 照明器具には寿命があります。一般的な使用で8～10年程で外観に異常がなくても内部の劣化が進行しています。定期的に点検･交換をしてください。
- 周囲温度が高い場合、点灯時間が長い場合は、寿命が短くなります。
- 本製品のLEDは非常に長寿命なため、長年に渡り光源交換の必要がありません。
  但し使用中の故障への対応や安全にご使用いただくために、定期点検を行う必要があります。
- 安全に使用するために、1年に1回は自主点検を行ってください。3年に1回は工事店などの専門家による点検を行ってください。3年以上経過している場合は、入念に点検を行ってください。
  異常のまま使用すると、火災･感電･落下などの原因になります。
- 電源電圧変動などの影響により瞬間的に明るくなったり暗くなったりチラつく場合があります。
- 光源を直視しないでください。目に悪影響（失明、視力低下）をおよぼす可能性があります。
  日常的に光源の近くや反射光を目視する場合は防護眼鏡などの保護が必要です。
- 点灯直後･消灯直後は伝熱現象により器具内が伸縮しキシミ音が発生する場合がありますが、故障ではありません。
- LEDにはバラツキがあるため、同一型式製品でも光源色や明るさが異なる場合があります。
- 使用条件と異なる使用環境（高温環境下や異物混入など）により、樹脂材料の変色（劣化）が促進されます。
  また、寿命末期近い長期使用でも変色する場合があります。この現象を確認した場合は早期交換をお願いします。
- 樹脂変色は黄変から茶褐色を経て黒化に至りますが、この現象は燃焼現象ではありません。

※LEDユニットのみの交換はできません。

# 使用上のご注意

| 使用場所 | 防水性能 | 使用環境温度 |
|---|---|---|
| **屋外の一般的な場所**<br>落下のおそれや振動･衝撃のある場所、オイルミスト･油煙など腐食性ガスや可燃性ガスの発生する雰囲気、硫黄成分や塩素雰囲気にさらされるなど化学物質が存在する場所、可燃材が隣接する場所、粉塵の多い場所、塩害地域では使用しないでください。 | **防雨型**<br>防水型ではありません。水中では使用しないでください。 | −20℃～40℃ |

**保守上のご注意** 器具の点検・清掃時には安全のための注意喚起を再度ご確認ください。

- 器具の清掃について…汚れを落とす場合は、中性の洗剤を浸した柔らかい布をよくしぼって拭取り、洗剤が器具に残らないように乾いた布で仕上げてください。シンナーやベンジンなどの揮発性のものおよび酸･アルカリ性の洗剤などで拭いたり、直接殺虫剤をかけたりしないでください。変質による器具の破損や変色の原因になります。
- 安全点検について……当社HPに安全点検項目などを掲載しておりますので、ご活用ください。
  https://www.nichido-ind.co.jp/support/check/

検索 日動チェックシート

## 仕様・サイズ

| 型　　式 | LPL-40H-36W | LPL-40H | LPL-20H |
|---|---|---|---|
| 連結可能数 | 15本 | 18本 | 27本 |
| 定格光束 | 5310lm | 2950lm | 1500lm |
| 定格電流 | 0.36A | 0.24A | 0.15A |
| 消費電圧 | 35W | 23W | 12.3W |
| 入力電線 | 約5m | 約5m | 約3m |
| 質　　量 | 約1.9kg | 約1.8kg | 約1.1kg |
| 定格電圧 | 100V(50/60Hz) | | |
| 光源色 | 昼白色 (5000K) | | |
| 光束維持時間 | 50000時間 | | |
| 使用環境温度 | −20℃〜40℃ | | |

※光束維持時間とは、有効に利用できる期間の目安(光束維持率70%)として表記しています。
※一般的に照明器具は、照明器具本体や内部部品の劣化により耐用年限に至ります。
※光束維持時間とは、照明器具の保証期間ではありません。

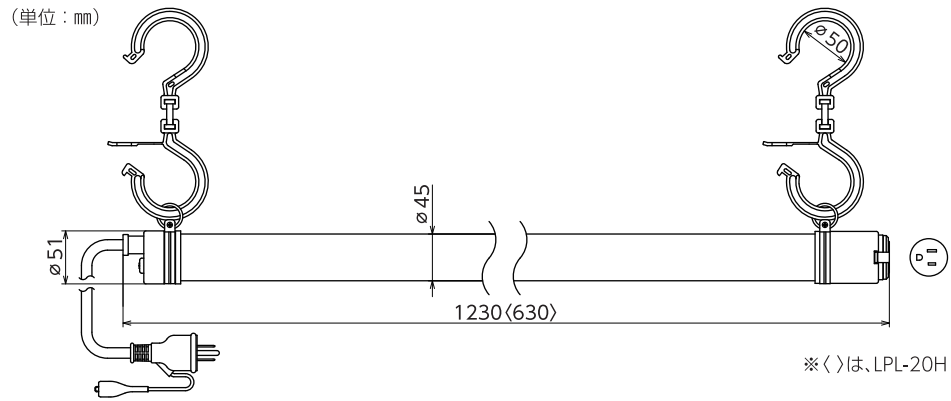


※連結コンセントを使用しない場合は、キャップを確実に閉めてください。
※連結コンセントは、LED一体型パイプライト連結専用です。

## 防雨型ON/OFFスイッチ付き

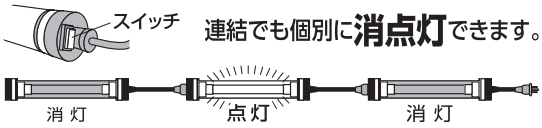


## リペアポッキンについて

※断線したアース線の取替えが簡単にできます。

リペアポッキン用アースクリップ
型式：EC-RE175L

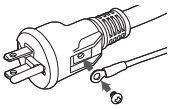

## ロックフック付

ロックフックを
直接引掛けると
照射方向が
自由自在。

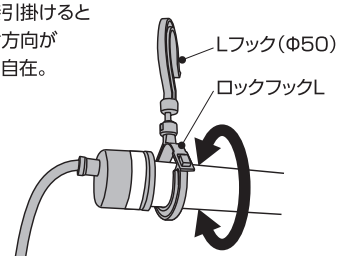

●製品改良のため、仕様などを予告なく変更することがあります。

日動工業株式会社
NICHIDO IND.CO.,LT'D

□本　　社　〒572-0076 大阪府寝屋川市仁和寺本町1-3-22 TEL.072(803)6905㈹ FAX.072(803)6908
□札幌営業所　〒003-0822 札幌市白石区菊水元町二条2-3-1 TEL.011(871)0577㈹ FAX.011(871)0579
□東京営業所　〒135-0016 東京都江東区東陽4-8-14 TEL.03(5683)4010㈹ FAX.03(5683)4021
□名古屋営業所　〒454-0848 名古屋市中川区松ノ木町1-32-2 TEL.052(351)3666㈹ FAX.052(352)7558
□大阪営業所　〒572-0076 大阪府寝屋川市仁和寺本町1-3-22 TEL.072(803)6905㈹ FAX.072(803)6908
□福岡営業所　〒812-0016 福岡市博多区博多駅南4-17-32 TEL.092(474)7955㈹ FAX.092(474)6329

2025.11