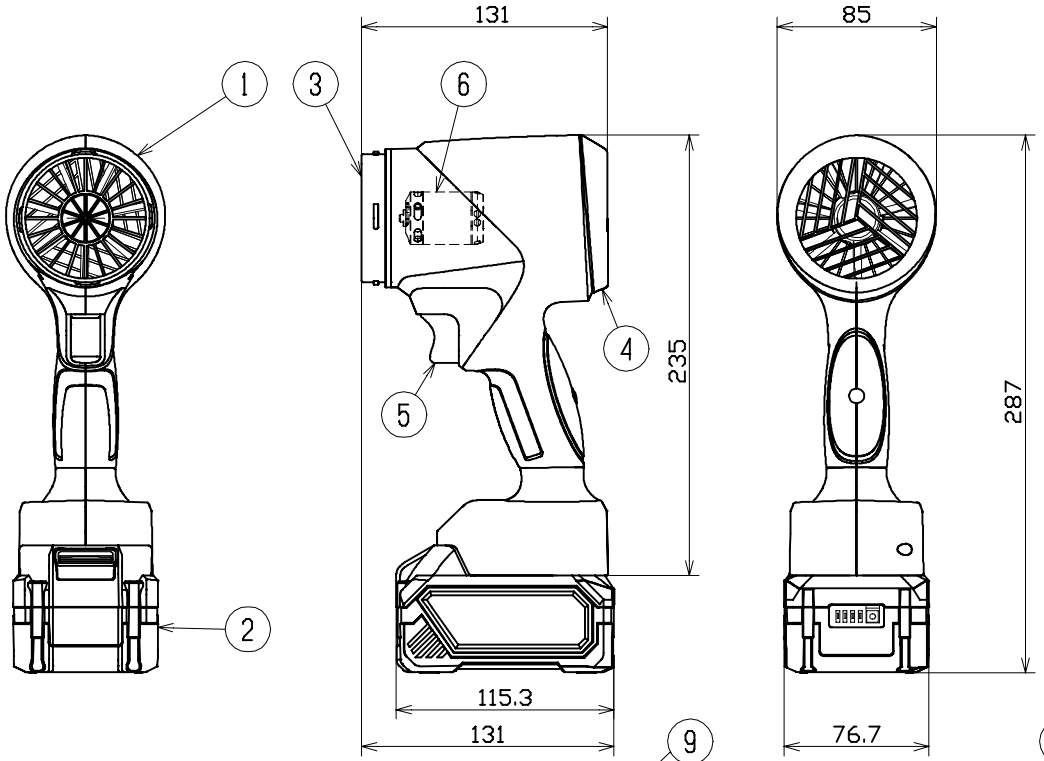

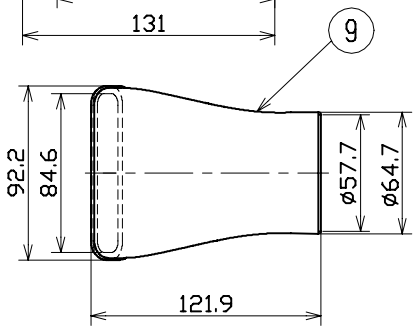

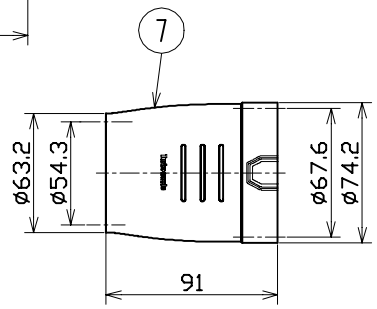

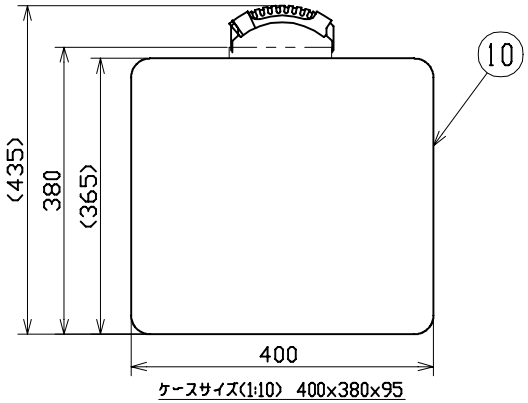

ケースサイズ(1:10) 400×380×95

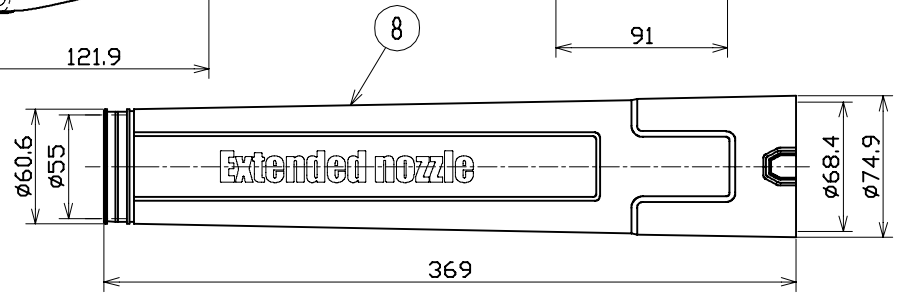

主　仕　様

型　　式			TPG-PIRB-L	
タ　イ　プ			屋内用	
動作パターン			無段階調整	
連続動作時間			弱	強
			6.5h	8min
風　速	直近	m/s	8.1	57.6
	1m	m/s	1.8	14.3
	2m	m/s	－	8.2
	3m	m/s	－	4.7
	4m	m/s	－	4.0
	5m	m/s	－	2.5
風　　量		m3/s	1.14	11
回　転　数		rpm	10,000−45,000	
騒　音　値		dB	106(正面) 102(45°)	
充電時間		h	2.5	
電　池　種			リチウムイオン 18.5 V 4,000 mAh	
電池寿命		回	充放電回数 500	
ACアダプター			入力 AC100−240V(50/60Hz) 出力 DC21.5V 2A	
使用環境温度		℃	0 ～ 40	
質　　量		kg	1.1(本体+バッテリー付)	

注)　規定範囲内の電圧でご使用ください。火災、感電、故障の恐れがあります。
注)　運転中、カバーをはずしたり回転部に触れないでください。
注)　運転中、吸入口、送風口に顔や衣類などを近づけないでください。
注)　運転中、騒音が発生します。短時間のご使用であっても安全のため、
　　耳栓などの保護具を必ずご使用ください。
注)　電池寿命は充放電回数です。
注)　安全に使用いただくため、取扱説明書を御参照ください。

No.	部品名	材質	備考	個数	コード
付属	ACアダプター	－	TPG-RBAD	1	59993
10	収納ケース	－	－	1	－
9	アタッチメントC	シリコン	ワイドノズル	1	－
8	アタッチメントB	ABS	ロングノズル	1	－
7	アタッチメントA	ABS シリコン	ショートノズル	1	－
6	モーター	－	－	1	－
5	スイッチ	－	－	1	－
4	吸気口カバー	ABS	－	1	－
3	送風口カバー	ABS	－	1	－
2	バッテリー	ABS	TPG-RB40	1	59831
1	本体ケース	ABS	黒色	1	－

品名/TITLE 突風GUN　ホーネット		コード/CODE 10048	
型式/MODEL TPG-PIRB-L		承認/APPROVED －	設計製図/DESIGNED N
材質/MATERIAL 別記	処理/TREATMENT －	備考/REMARKS －	改訂/REVISION －
第三角法/THIRD ANGLE	尺度/SCALE 1:4	作成日/CREATED DATE 2026.07.29	
NICHIDO IND.CO.LTD 日動工業株式会社		図面番号/DRAWING CODE TPG-PIRB-L	