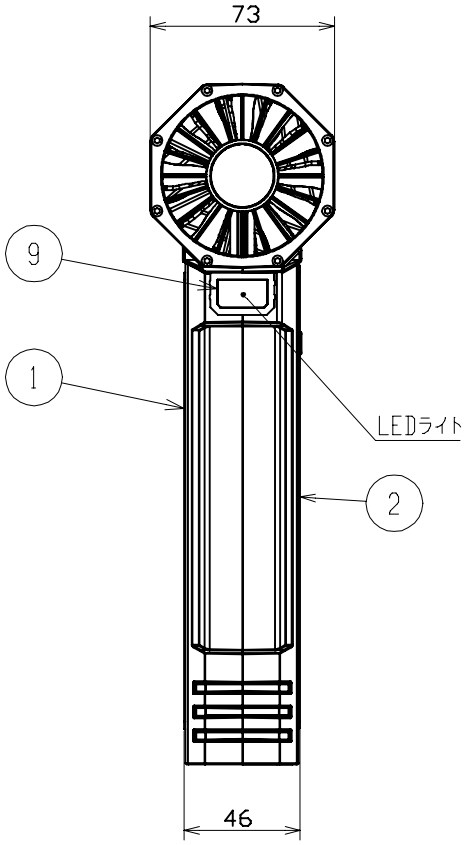

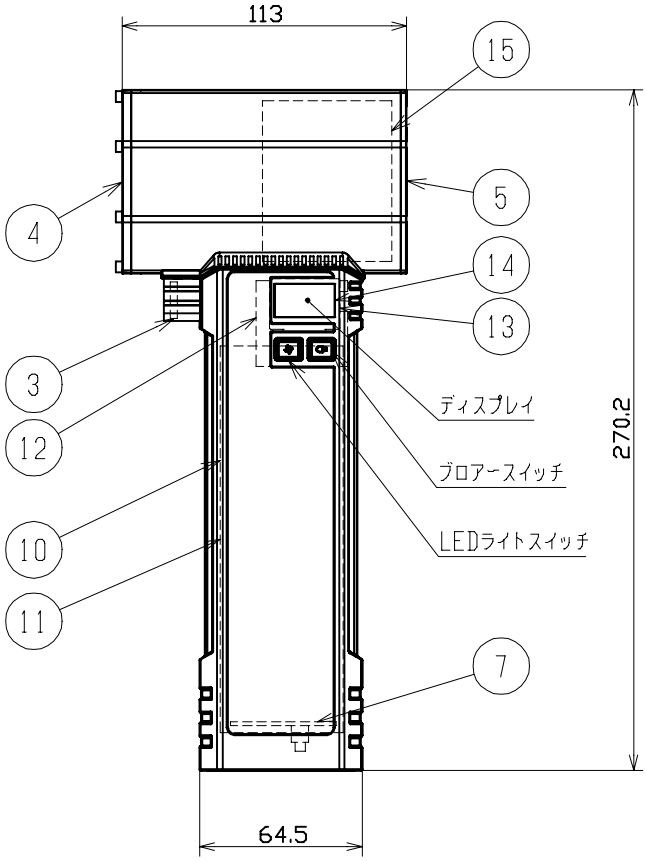

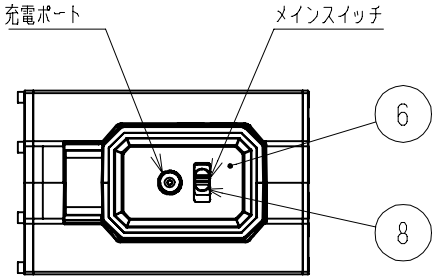

主　仕　様

型　　式			TPG-PI-L		
タ イ プ IP			屋内		-
動 作 パ タ ー ン			1 メインスイッチ(本体底面):電源ON 2 ブロアースイッチ単押し(本体側面):弱→中→強 3 ブロアースイッチ長押し:ブースト 4 LEDスイッチ長押し:ブロアーOFF LEDスイッチ単押し:ON→OFF		
連 続 動 作 時 間		-	弱	中	強	ブースト
			3h	40min	13min	30回(10秒)
風　速	直近	m/s	13.2	24.8	41.9	62.1
	1m	m/s	5	9.3	12.8	14.1
	2m	m/s	2.8	5	7.4	9.6
	3m	m/s	1.9	3.6	4.8	6.7
	4m	m/s	1.5	2.5	3.9	5.7
	5m	m/s	1.1	2.1	3.3	4.3
騒　音　値		dB	63	100	102	104
充 電 時 間		h	2.5			
電　池　種			リチウムイオン	14.8 V	4,000 mAh	
電 池 寿 命		回	充放電回数	500		
ACアダプター			入力100-240V 50/60Hz			
			出力 DC16.8V 2A			
使 用 環 境 温 度		℃	0 ～ 40			
質　　量		g	840			

注)　規定範囲内の電圧でご使用ください。火災、感電、故障の恐れがあります。
注)　運転中、カバーをはずしたり回転部に触れないでください。
注)　運転中、吸入口、送風口に顔や衣類などを近づけないでください。
注)　運転中、騒音が発生します。短時間のご使用であっても安全のため、
　　耳栓などの保護具を必ずご使用ください。
注)　電池寿命は充放電回数です。
注)　安全に使用いただくため、取扱説明書を御参照ください。
注)　仕様変更は予告なく行う場合があります。予めご了承ください。

No.	部品名	材質	備考	個数	コード
付属	ACアダプター	-	-	1	58935
15	DCモーター	-	-	1	58965
14	ディスプレイ部透明カバー	-	-	1	59289
13	ディスプレイ	-	-	1	58937
12	ディスプレイ基板	-	-	1	59286
11	電源基板	-	-	1	59285
10	リチウムイオンバッテリー	-	-	1	58936
9	レンズ(LED用)	-	-	1	58934
8	スイッチカバー	-	-	1	59290
7	スイッチ基板	-	-	1	59288
6	底カバー	-	-	1	58933
5	吸気口カバー	-	-	1	58932
4	送風口カバー	-	-	1	58931
3	LED基板(抵抗付)	-	-	1	58930
2	本体ケース(小)	-	-	1	59287
1	本体ケース(大)	-	-	1	58929

品名/TITLE 突風GUN　イーグル			コード/CODE 10045
型式/MODEL TPG-PI-L		承認/APPROVED -	設計製図/DESIGNED W
材質/MATERIAL 別記	処理/TREATMENT -	備考/REMARKS -	改訂/REVISION -
第三角法/THIRD ANGLE	尺度/SCALE 1:3	作成日/CREATED DATE 2025.3.21	
NICHIDO IND.CO.,LTD 日動工業株式会社			図面番号/DRAWING CODE TPG-PI-L