図面略歴			
記号	日　付	変更・追記内容	担　当
1	'12.12.17	コンセント変更	今村
2	'18.01.18	A側板部品穴位置の図面修正	今村
3	'21.02.08	巻胴NF-120からNF-140へ変更 No.6329	今村
4	'21.08.18	('20.06.02ブッシング形状変更 No.6198) 穴無しに変更	今村
5	'23.11.17	巻胴支え枠材質変更ABS→ASA	今村
6	'25.08.19	ランプスイッチ変更 No.7045	今村
7	'26.06.15	ナット類材質変更 No.7157	今村

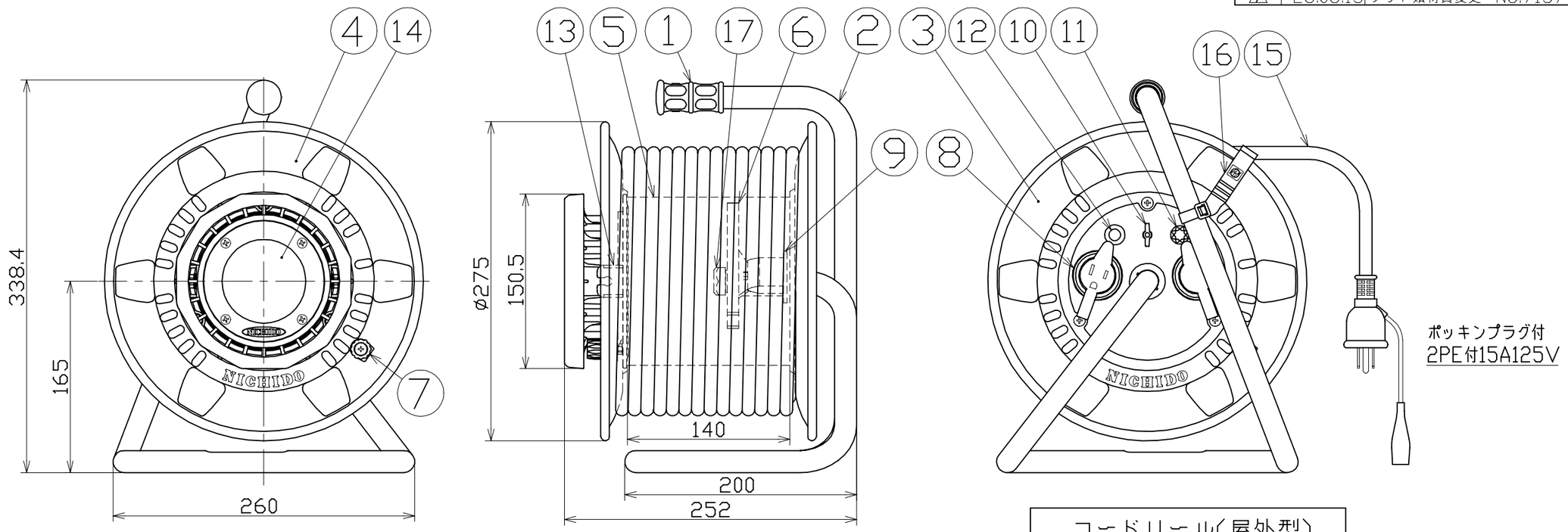

No	部品名		材質	備考	個数	コード	コード番号名称
17	ブッシング		ZDC	-	1	50040●	-
16	ドラムストッパー		PA	DS-01	1	50588	ドラムストッパー 黄色
15	プラグ付き電線		PVC	VCT2.0sqx3芯x20m	1	51087	VCT2x3x20M ポッキン
14	LEDランプ		ADC	LEN-10D-1P-BK	1	-	-
13	ランプ取付け枠		ABS	NPWL-02	1	-	-
12	ランプスイッチ		-	SGM 3PW106D	1	59017●	3PW106D スイッチ加工(リード線防水処理)
11	防雨ランプセット		ABS/合成ゴム	赤 防水パッキン付き	1式	8076	防雨型用 100Vシングルランプ(L)(NPW,FW,RBW用)
10	アース端子	平ワッシャー	SUS	M4	2	54379●	平ワッシャー M4 SUS
		ナット	SUS	M4	1	54381●	ナット M4 SUS
		蝶ナット	SUS	M4	1	59122●	蝶ナット M4 SUS
		鍋ビス	シンチュウ	なべM4x15	1	51624	鍋ビス M4x15 (ニッケルシンチュウ)
9	コンセントキー		PC	PSW-KY	2	53132	NPW/FW兼用 コンセントキー(青)
8	キャップ付コネクター		PVC	-	2	55258	(新型)NNPW/NFW兼用 黒蓋付3Pボデー
7	ハンドルツマミセット		ABS/SS	H-01	1式	8075	ハンドルツマミセット(小)
6	巻胴支え枠		ASA	L=53	1	53268●	新NPW用巻胴支え枠(グレー)
5	巻胴		ABS	NF-140	1	51547	NF-140巻胴 (グレー)
4	B側板		SPCC	NNP-00-B	1	55423	SDW-B板 746(青) (新NP)
3	A側板		SPCC	NNP-00-A追加工	1	55061	SDW-A板 746(青) (新NP)
2	フレーム		STKM	SD-120FS	1	50736	電ピカフレーム
1	丸グリップ		HDPE	G-05	1	54567	ドラム用丸グリップ

コード番号末尾に●の記載がある物は過去に変更があった部品

コードリール(屋外型)	
単相100V仕様	
定格電圧	125V
定格電流	5A
限度電流	15A
LEDランプ	10W

注）定格電流は電線を巻取った状態の最大電流で、
限度電流は電線を全て引き出した状態の最大電流です。

LEDランプ付き　防雨型コードリール

				コード	5170
COMPONENTS 品名	LEDライトリール			APPD 承認 / CHCK 検図 / DESN 設計 / DEF 製図	M
MODEL 型式	SDW-E22-10W				
MATERIAL 材質	別掲	REMARKS 備考			
3ADANGLE 第三角法		SCALE 尺度	1/4	作成日	2012.10.2
NICHIDO IND.CO.LTD 日動工業株式会社		出図コード	HM-A3	SDW-E22-10W	