NICHIDO

図面略歴			
記号	日付	変更・追記内容	担当
②	'13.10.22	T型金具寸法変更 No.4533	今村
③	'18.12.25	寸法見直し・脚ゴム変更 lot49.18	今村
④	'21.08.24	仕入れ先変更に伴い形状変更 lot2104	渡辺

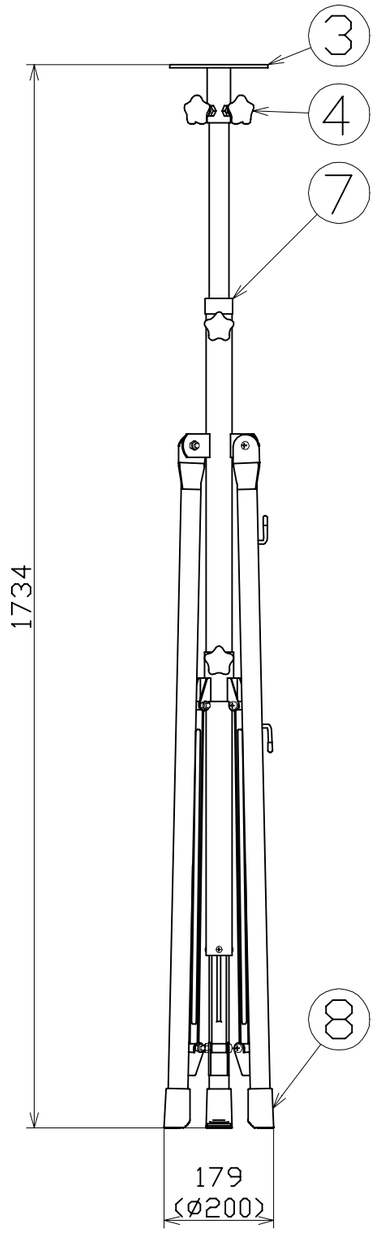

収納寸法

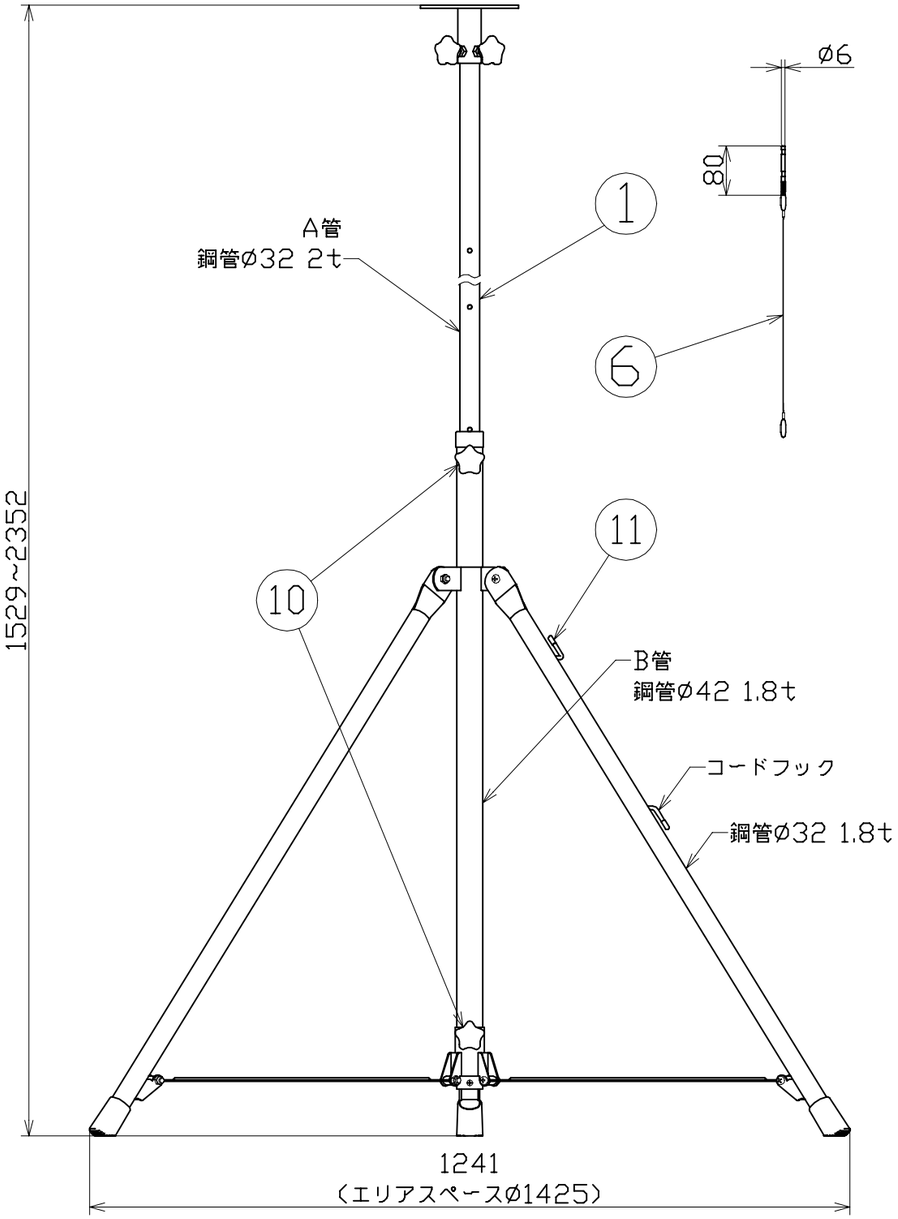

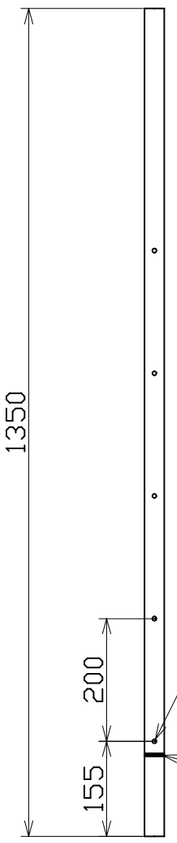

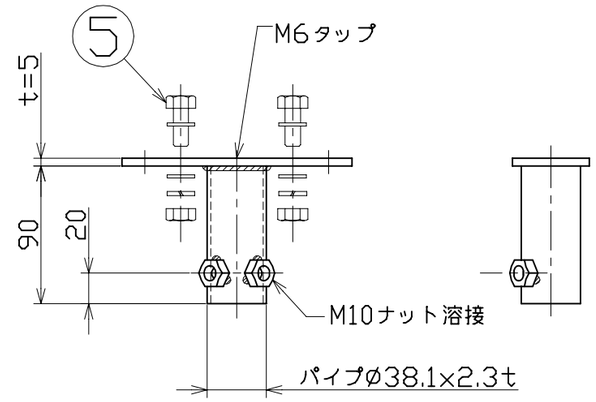

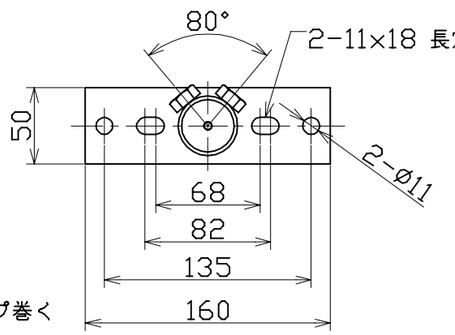

A管詳細

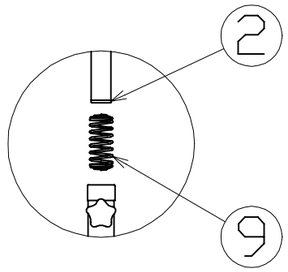

□P	三脚用キャスター	ø75自在車(CA-75) 脚ゴム外して使用	1式	8820
11	フック保護キャップ	-	2	57812
10	ノブボルト	ノブボルトM10x19	2	57664●
9	A管スプリング	-	1	57811
8	脚ゴム	合成ゴム	3	57666●
7	クッションキャップ	-	1	58210●
6	落下防止ピン	ピンø6 ワイヤー付き	1	57665●
5	ボルトナット	SS M10x25	2	57186
4	ノブボルト	ノブボルトM10x19	2	57664●
3	S-03用T型金具	SS400 黒塗装	1	53066●
2	S-03用 先端キャップ	-	1	59191●
1	S-03用A管	鋼管 黒塗装(ゴム付)	1	53306●
No.	品名	備考	数	コード

積載荷重	30kg
質量	9.8kg

コード番号末尾に●の記載がある物は過去に変更があった部品

			コード	8813	
COMPONENTS 品名	ハイパー三脚	APPD 承認	CHCK 検図	DESN 設計	DEF 製図
MODEL 型式	S-03				
MATERIAL 材質	REMARKS 備考				
3AD ANGLE 第三角法	SCALE 尺度 1/10 1/4	作成日	2003.5.9		
NICHIDO IND.CO.LTD 日動工業株式会社	出図コード ZK-A3X	S-03			