図面略歴			
記号	日　付	変更・追記内容	担　当
①	'08.3.3	キー付きコンセントに変更	牧田
②	'11.06.07	グリップ変更 No.3895	今村
③	'21.08.18	('20.06.02ブッシング形状変更 No.6198) 穴無しに変更	今村
④	'24.03.12	パネル材質変更ABS→ASA	今村
⑤	'26.06.15	アース端子類材質変更 No.7157	今村

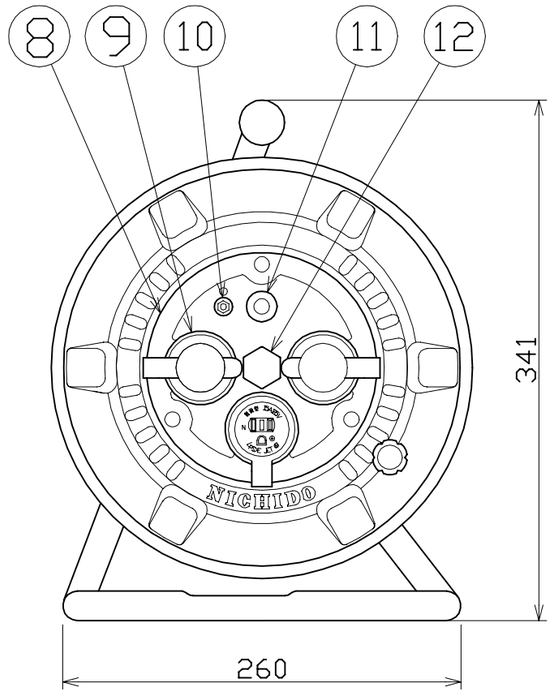

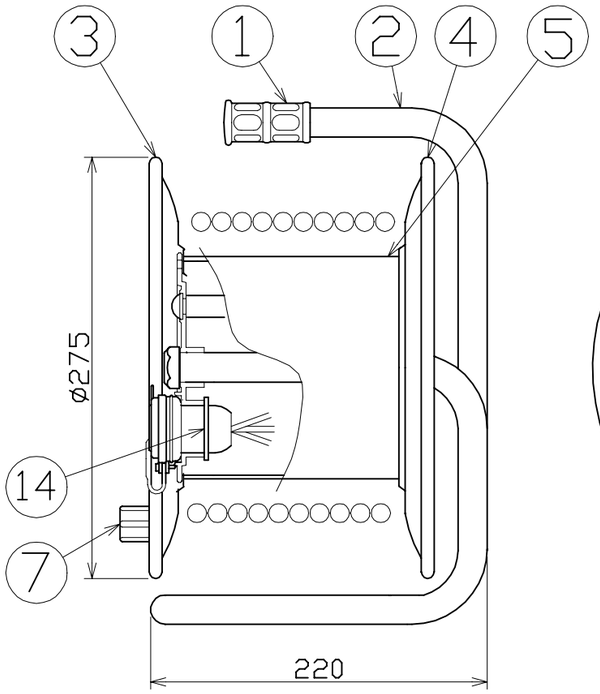

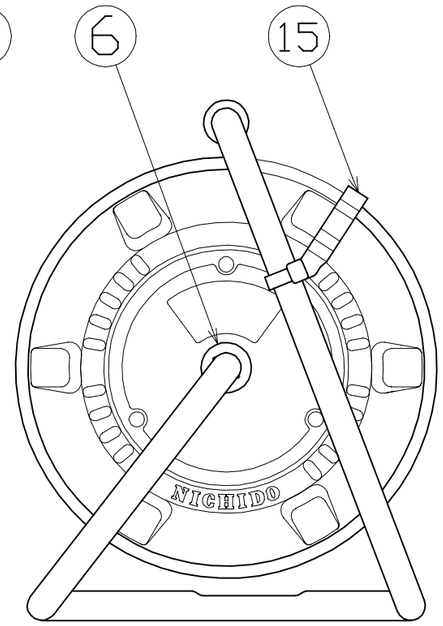

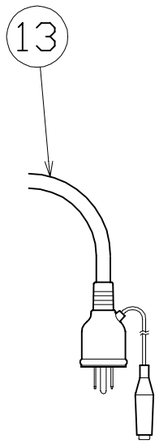

防雨型2PEプラグ

15	ドラムストッパー		PA樹脂		DS-01	1	50588	ドラムストッパー　黄色
14	コンセントキー		PC樹脂	成形品	-	3	53132	NPW/FW兼用 コンセントキー(青)
13	プラグ付き電線		VCT	2.0sqx3心x20m	15A 125V	1	51087	VCT2x3x20M　ボッキン
12	ブッシング		ZDC	CP19	-	1	50040●	ブッシング　M19mm
11	電源ランプ		ネオンランプ	100V	防水パッキンLM-02	1式	8076	防雨型用　100Vシングルランプ(L)(NPW,FW,RBW用)
		ワッシャー	SUS	M4	-	2	54379●	平ワッシャー M4 SUS
		ナット	SUS	M4	-	1	54381●	ナット M4 SUS
		蝶ナット	SUS	M4	-	1	59122●	蝶ナット M4 SUS
10	アース端子	ナベビス	SUS	ナベM4x20	-	1	58960●	鍋ビス M4X20 SUS
9	キャップ付きコネクター		PVC樹脂	PSW-2PE-1	キータイプ	3	53755	(新型)NPW用 黒蓋付3Pボデー
8	コンセントパネル		ASA樹脂	-	-	1	52891●	NPW-E付　コンセントパネル(青色)
7	ハンドルツマミ(小)		ABS樹脂	ø8軸付き	H-01	1式	8075	ハンドルツマミセット(小)
6	平ワッシャー		SPCC	ø31xø19.5x2t	-	1	51686	平ワッシャーø19.5x31x2　三価クロメート
5	巻胴		ABS樹脂	ø145x140	F-140	1	51547	NF-140巻胴(グレー)
4	側板(A板)		SPCC	塗装色：746ブルー	NNP-00-A	1	52896	NNP-A板 746(青)　(新NP)
3	側板(B板)		SPCC	塗装色：746ブルー	NNP-00-B	1	52895	NPW-B板 746(青)　(新NP)
2	フレーム		STKM	ø19.1x1.6t	P-140F	1	50734	NP-140フレーム(P-140F)
1	丸グリップ		HDPE	-	G-05	1	54567●	ドラム用丸グリップ
NO	部　品　名		材　　質	仕　　様	備　　考	個数	コード	コード番号名称

コード番号末尾に●の記載がある物は過去に変更があった部品

コードリール(屋外型)	
単相100V仕様	
定格電圧	125V
定格電流	5A
限度電流	15A

注）定格電流は電線を巻取った状態の最大電流で、
限度電流は電線を全て引き出した状態の最大電流です。

				コード	1068		
COMPONENTS 品　名	防塵・防雨型コードリール			APPD 承認	CHCK 検図	DESN 設　計	DEF 製図
MODEL 型　式	NPW-E23						
MATERIAL 材　質	別　掲	REMARKS 備　考					
3ADANGLE 第三角法		SCALE 尺　度	FREE	作成日	2001.02.19		
NICHIDO IND.CO.LTD 日動工業株式会社		出図コード	ZK-A3X	NPW-E23			