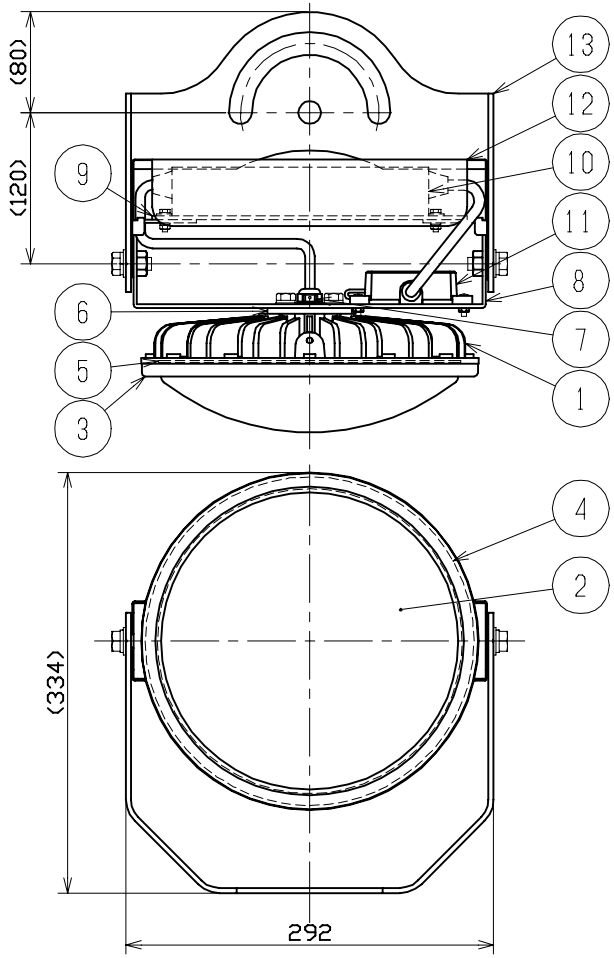

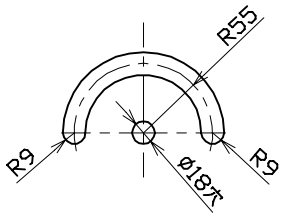

取付穴

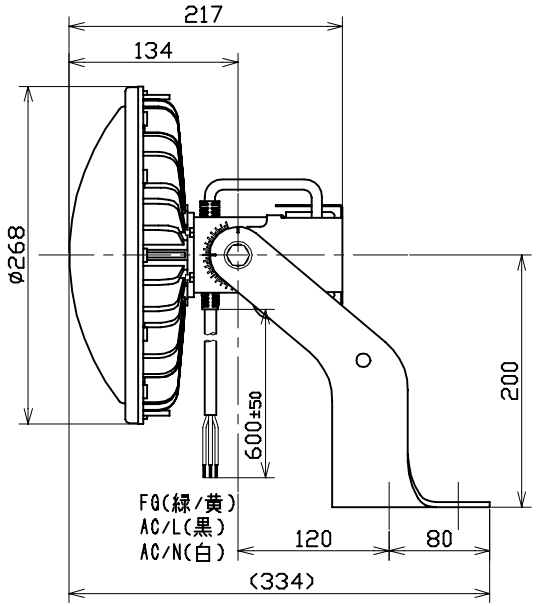

主　仕　様					
型式			L150V2-F-HMW-50K-N-SAL		
タイプ			屋外用	IP65	
光源			LED		
定格光束		lm	25400		
光源色	色温度	K	昼白色	5000	
平均演色評価数		Ra	70		
照射角度		°	[1/2] 120	[1/10] 160	
定格電圧		V	AC100	(AC200)	
定格周波数		Hz	50/60		
入力電圧範囲		V	90 ～ 305		
定格電流		A	1.50	(0.80)	
定格消費電力		W	152	(150)	
固有エネルギー消費効率		lm/W	167.1	(169.3)	
照度	1m	lx	7400		
	2m	lx	1920		
	3m	lx	900		
	4m	lx	525		
	5m	lx	360		
サージ耐圧		kV	ライン間 6	ライン･アース間 15	
球寿命		h	60000		
使用環境温度		℃	-30 ～ 50		
質量		kg	6.1		

注）当器具のLED素子交換はできません。
注）LEDの光源色、明るさにはバラツキがあります。
注）()内数値は入力200Vでの値です。
注）照明器具の消費電力はJIS C 8105-3の試験測定方法による。
注）照度は当社実測値の為、使用環境下により異なります。
注）球寿命は光束が70%に低下するまでの時間です。
表示は設計値であり製品の寿命を保証するものではありません。
注）サージ耐圧試験方法はIEC61000-4-5に準ずる。
注）使用環境温度外の使用は一時的に可能ですが、保護機能により消灯する場合があります。内部電子部品の寿命が短くなりますので、使用環境温度内でご使用ください。
注）重耐塩仕様は外郭のネジ部にラスパート処理を施しています。
注）安全にご使用いただくため、取扱説明書をご参照ください。
注）仕様変更は予告なく行う場合があります。予めご了承ください。

No.	部品名	材質	備考	個数	コード
13	平面取付枠	SUS	t4.0 白塗装 クリアコーティング	1	58025
12	電源カバー	SUS	t1.0 白塗装 クリアコーティング	1	-
11	サージプロテクター	PC	SPD-H15	1	56374
10	電源	-	150W用	1	57192
9	電源補強板	SUS	t3.0 白塗装 クリアコーティング	1	-
8	本体サポート	SUS	t2.6 白塗装 クリアコーティング	1	57201
7	ベントフィルター	アルミ	アルマイト クリアコーティング	1	-
6	ジョイントボルト	ADC	白塗装 クリアコーティング	1	-
5	LED基板	アルミ	-	1	-
4	フロントパッキン	SI	-	1	57198
3	フロント枠	PC	白 クリアコーティング	1	57197
2	乳白カバー	PC	クリアコーティング	1	57195
1	本体冷却フィン	ADC	白塗装 クリアコーティング	1	58226

品名/TITLE: ハイスペックハイディスク150W【架台取付用】重耐塩仕様		コード/CODE: 11809	
型式/MODEL: L150V2-F-HMW-50K-N-SAL		承認/APPROVED: -	設計製図/DESIGNED: I
材質/MATERIAL: 別記	処理/TREATMENT: -	備考/REMARKS: 別記	改訂/REVISION: -
第三角法/THIRD ANGLE	尺度/SCALE: 1:6	作成日/CREATED DATE: 2025.02.28	
NICHIDO IND.CO.LTD 日動工業株式会社		図面番号/DRAWING CODE: L150V2-F-HMW-50K-N-SAL	

A4ヨコ SHEET 1 OF 1