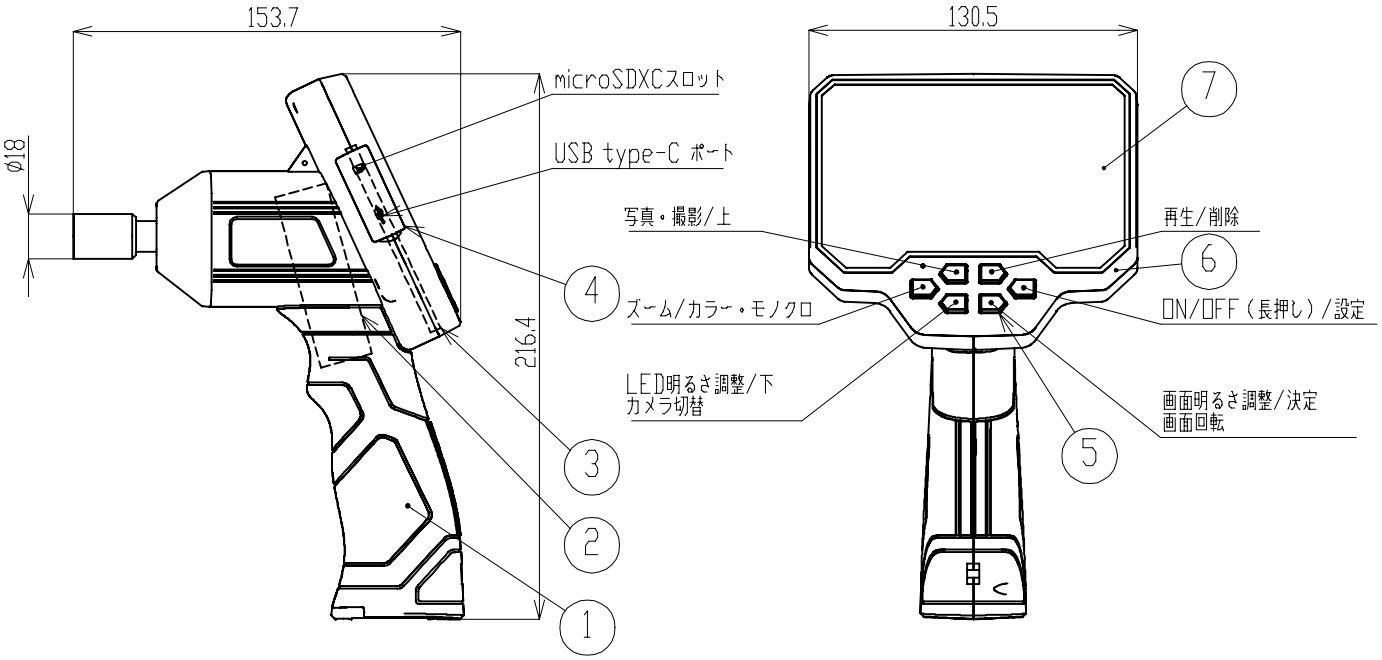

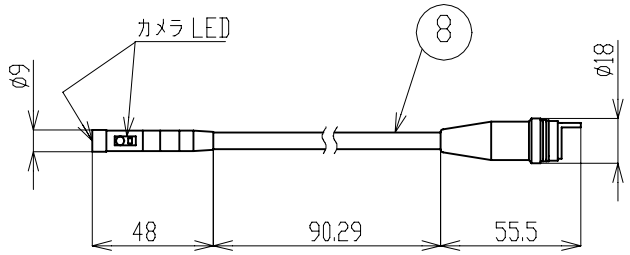

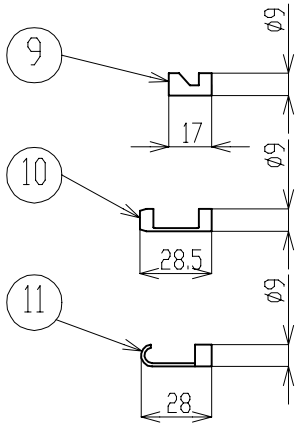

主　仕　様			
	型　　式	IES50-1	
	タ　イ　プ	屋内型	IP67(カメラ/チューブのみ)
カメラ	カ　メ　ラ　径	カメラ本体φ9.0	
	カ　メ　ラ　数	先端 x 1 / 側面 x 2	
	視　野　角	77°	
	カメラ画素数	約100万画素	
	解　像　度	1920 x 1080	
	画像センサー	COMS	
	ラ　イ　ト	先端 x 1 / 側面 x 2 LOW→MID→HI	
	フレキシブルチューブ	最小曲げ半径 : 30mm	
モニター	画　面　サ　イ　ズ	5インチ	
	画　面　タ　イ　プ	TFT液晶モニター	
	解　像　度	854 x 480 (480p)	
	対応メディア	マイクロSD SDX256GB迄	
	ズ　ー　ム	x 1.5 / x 2 / x 3 / x 4	
	ファイルフォーマット	写真 JPG / ビデオ MOV	
	フレームレート	25 fps	
	充電時間 h	5V 2A 5h	-
	電　池　種	リチウムイオン	3.7 V 4000 mAh
	電池寿命 回	充放電回数	1000
	使用環境温度 ℃	-10 ～	50
	使用環境湿度 %	15 ～	85
	本体質量 g	520	
	総　質　量 kg	1.5	

注）　充電中の使用は電子部品に負荷がかかりますので、お控えください。
注）　電池寿命は充放電回数です。
注）　安全に使用いただくため、取扱説明書を御参照ください。
注）　仕様変更は予告なく行う場合があります。予めご了承ください。

No.	部品名	材質	備考	個数	コード
付属	収納ケース	PE	収納ケースサイズ 261x214x148 質量 790g	1	-
付属	USBケーブル	-	質量 44g	1	59399
11	フック	-	-	1	59398
10	マグネット	-	-	1	59397
9	ミラー	-	質量 ミラー+マグネット+フック+ケースで 4g	1	59396
8	フレキシブルチューブ	-	質量 152g	1	59395
7	レンズ	-	-	1	59838
6	スクリーンカバー	-	-	1	59837
5	ボタンカバー	-	-	1	59836
4	充電ポートキャップ	-	-	1	59835
3	基板	-	-	1	59393
2	バッテリー	-	-	1	59394
1	本体ケース	ABS+TPE	-	1	59392

品名/TITLE 充電式ファイバースコープ			コード/CODE 10052
型式/MODEL IES50-1		承認/APPROVED -	設計製図/DESIGNED W
材質/MATERIAL 別記	処理/TREATMENT -	備考/REMARKS -	改訂/REVISION 2
第三角法/THIRD ANGLE	尺度/SCALE 1:3	作成日/CREATED DATE 2025.10.10	
NICHIDO IND.CO.LTD 日動工業株式会社		図面番号/DRAWING CODE IES50-1	